EXERCICE - III.7:

En se basant sur la vue en 3D ci-contre, compléter les vues ci-dessous.

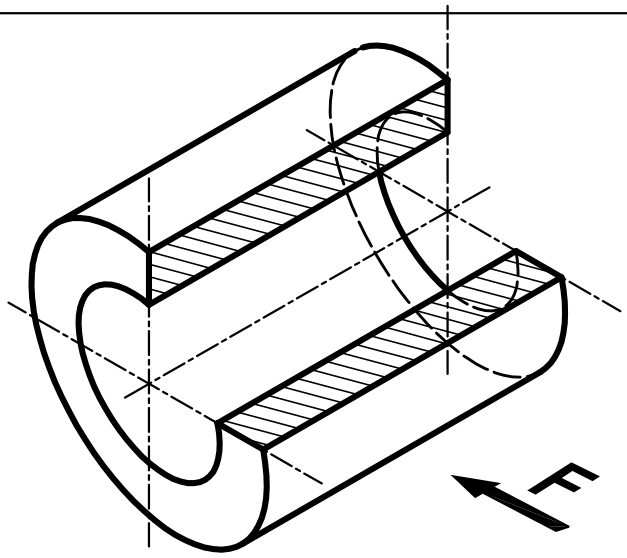

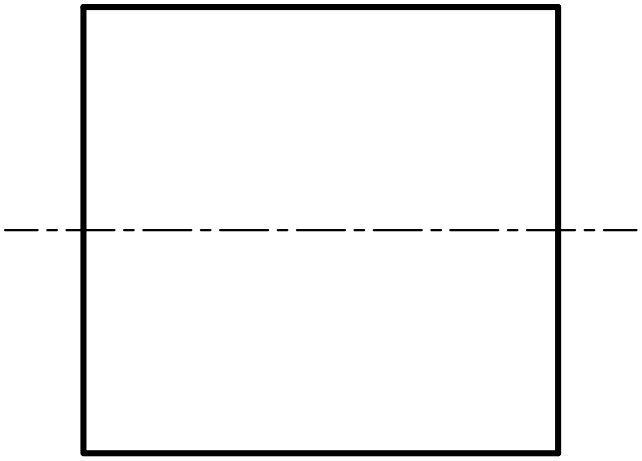

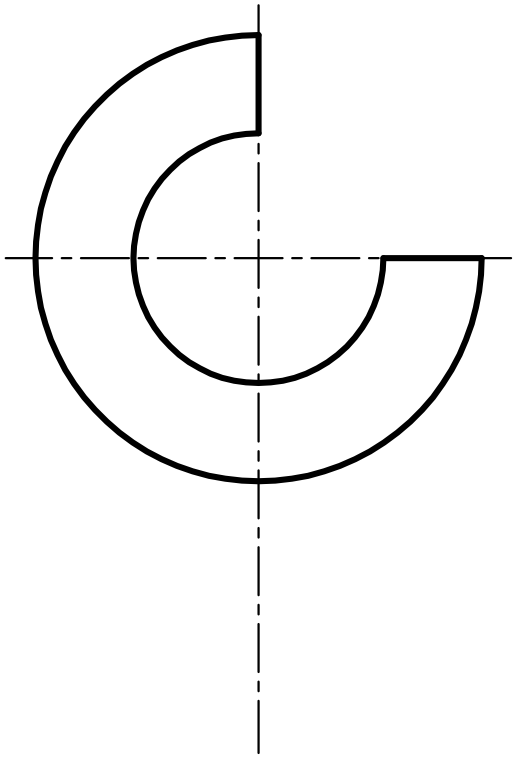

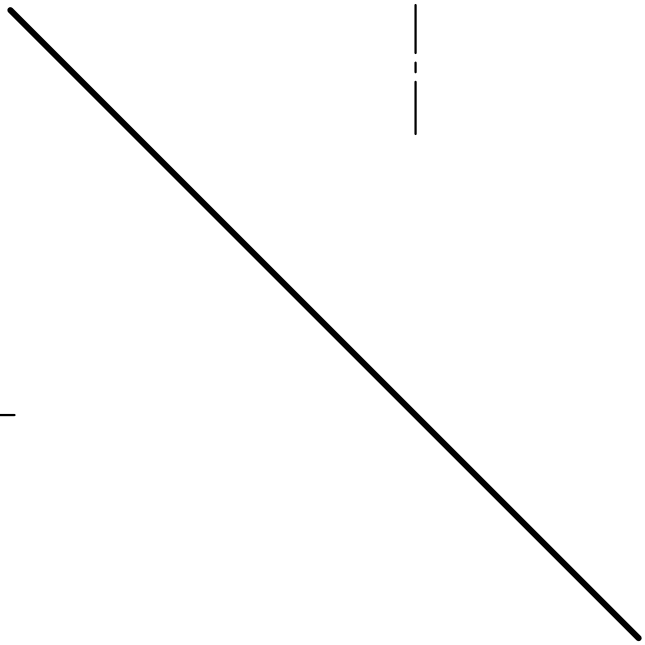

	E.P.S.T / TLEMCEN	Nom:
ECH: 1:1		Prénom:
/ / 20		S/Groupe:

EXERCICE - III.8:

En se basant sur la vue en 3D ci-contre, compléter les vues ci-dessous.

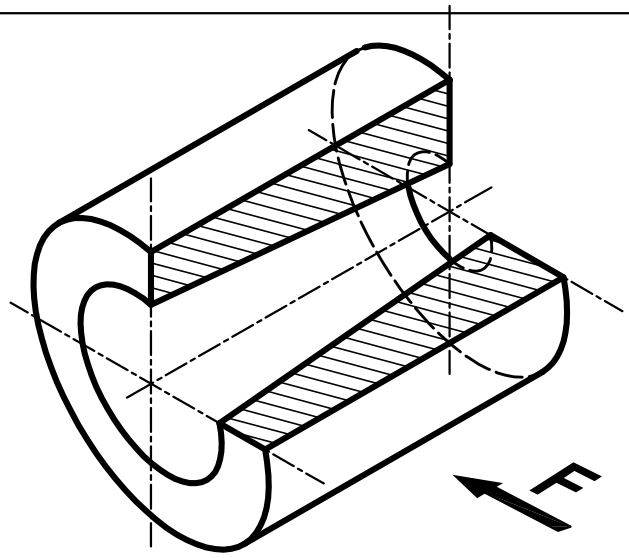

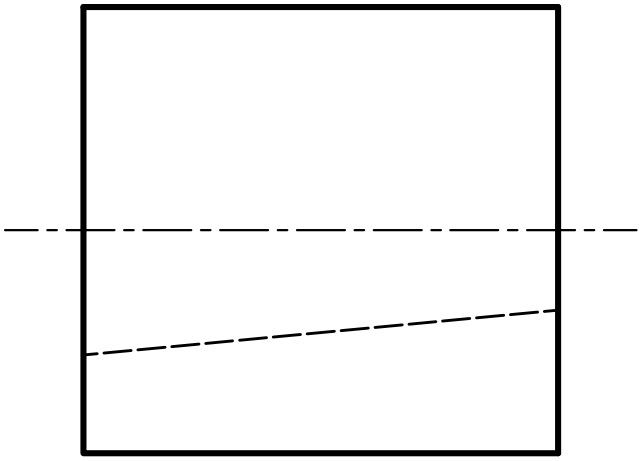

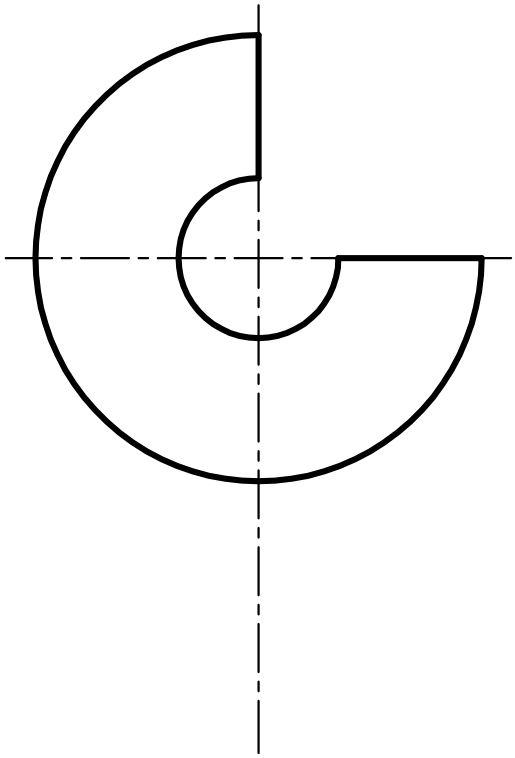

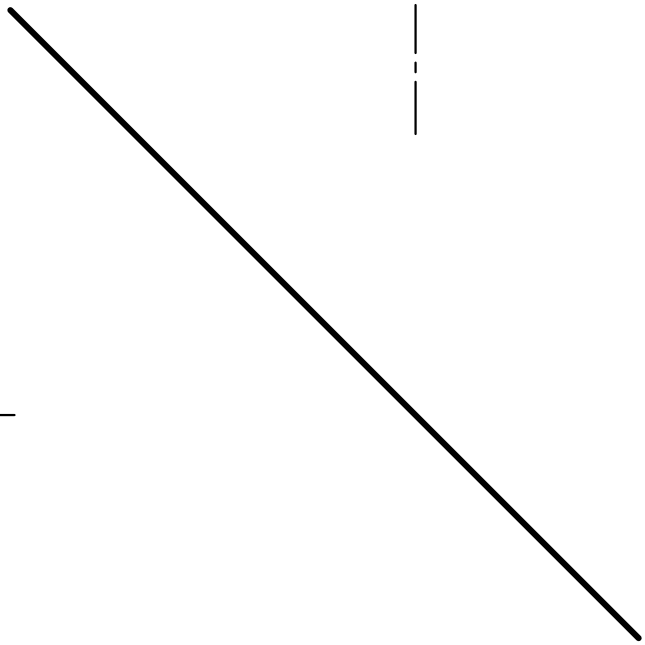

	E.P.S.T / TLEMCEN	Nom:
ECH: 1:1		Prénom:
/ / 20		S/Groupe:

EXERCICE - III.9:

En se basant sur la vue en 3D ci-contre, compléter les vues ci-dessous.

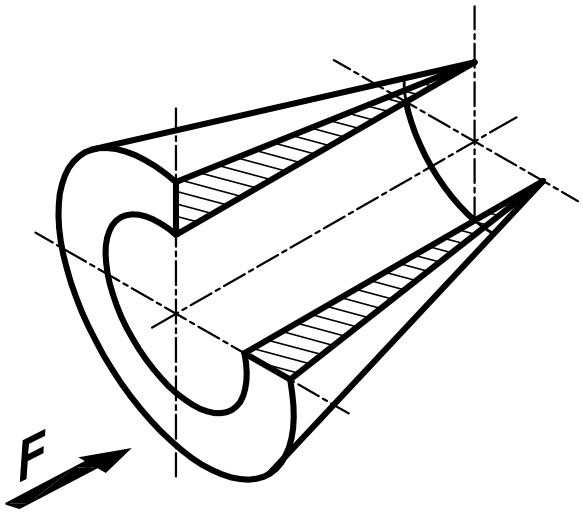

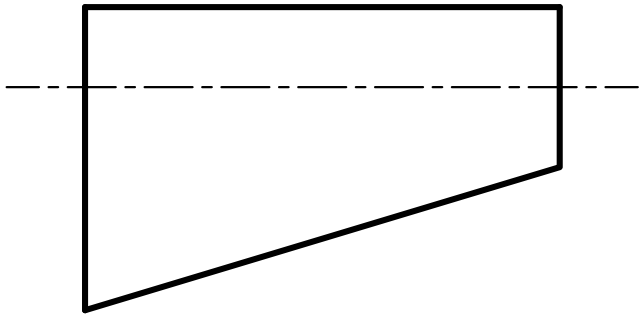

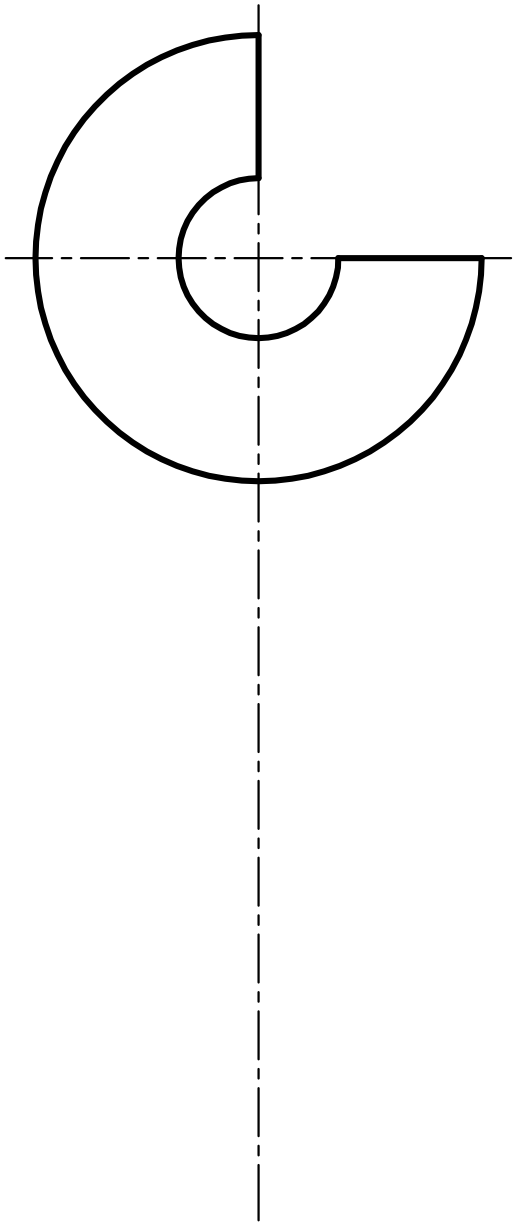

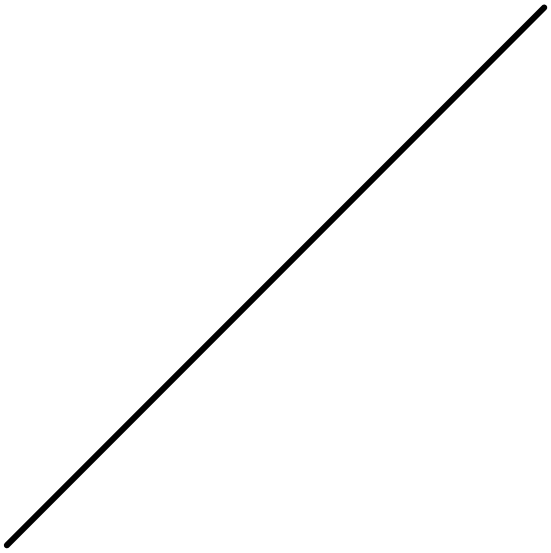

	E.P.S.T / TLEMCEN	Nom:
ECH: 1:1		Prénom:
/ / 20		S/Groupe:

EXERCICE - III.10:

En se basant sur la vue en 3D ci-contre, compléter les vues ci-dessous.

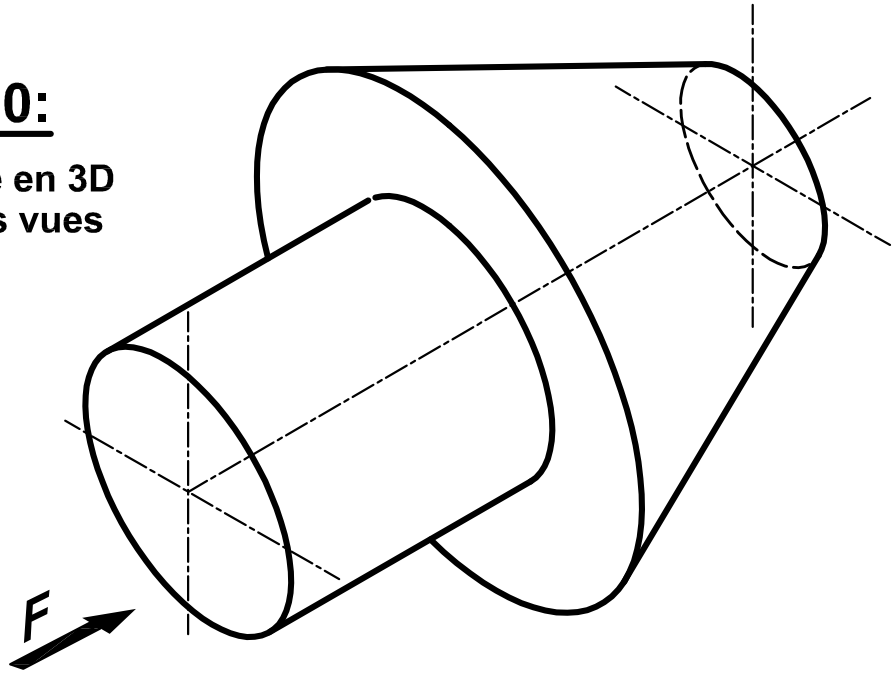

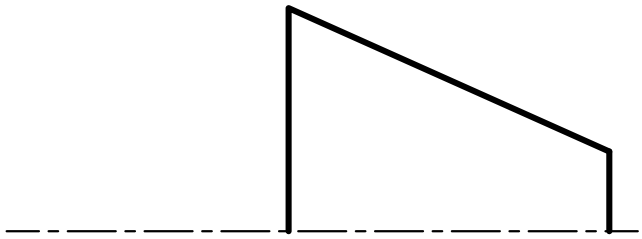

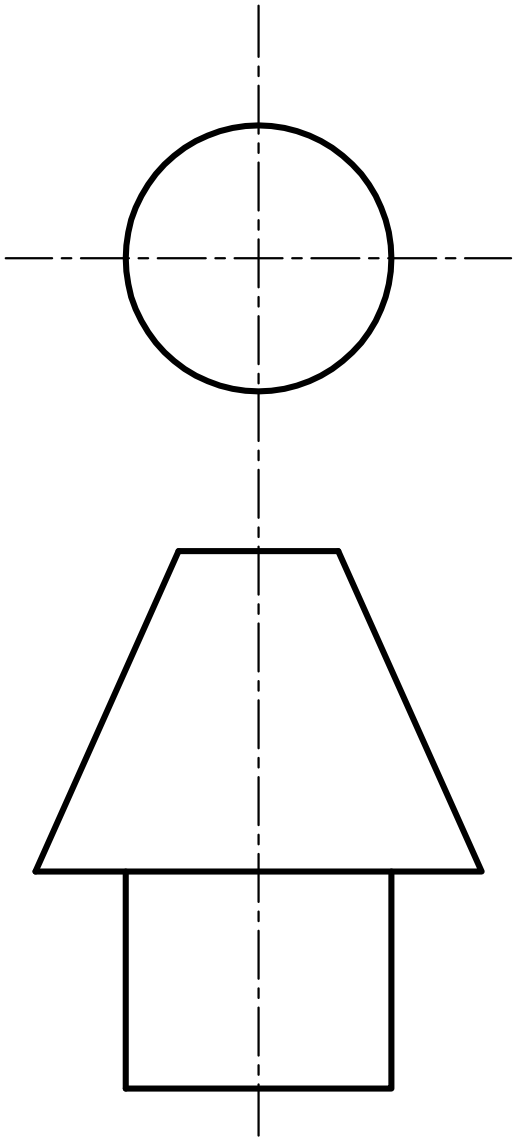

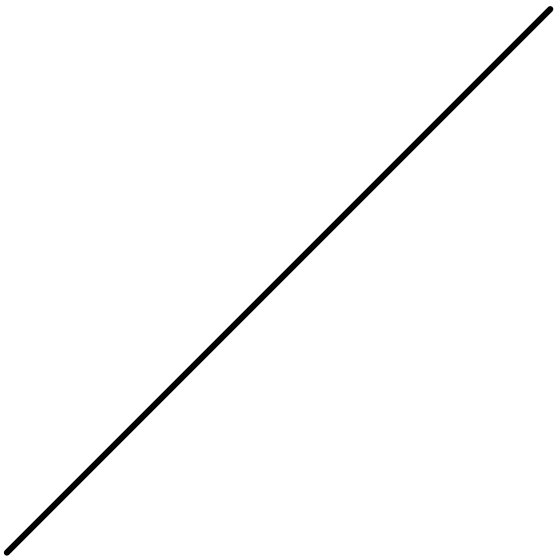

	E.P.S.T / TLEMCEN	Nom:
ECH: 1:1		Prénom:
/ / 20		S/Groupe:

EXERCICE - III.11:

En se basant sur la vue en 3D ci-contre, compléter les vues ci-dessous.

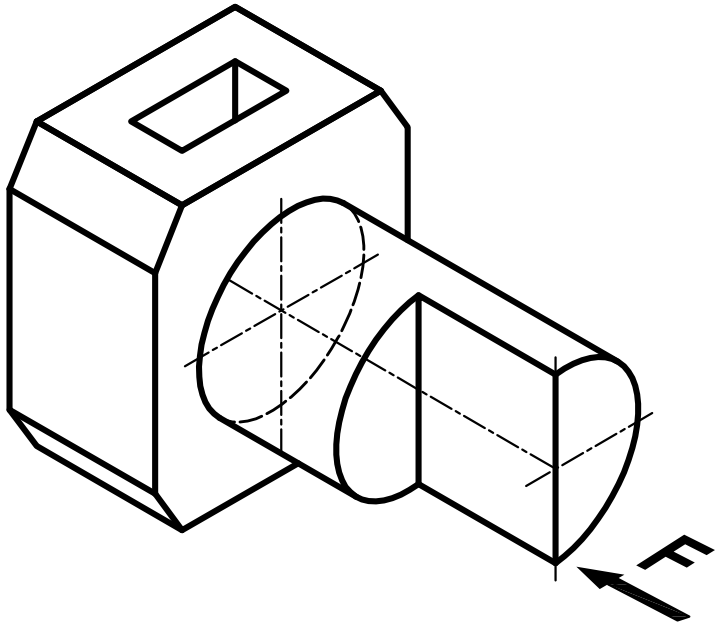

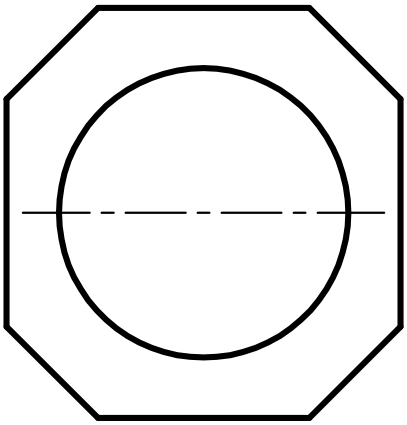

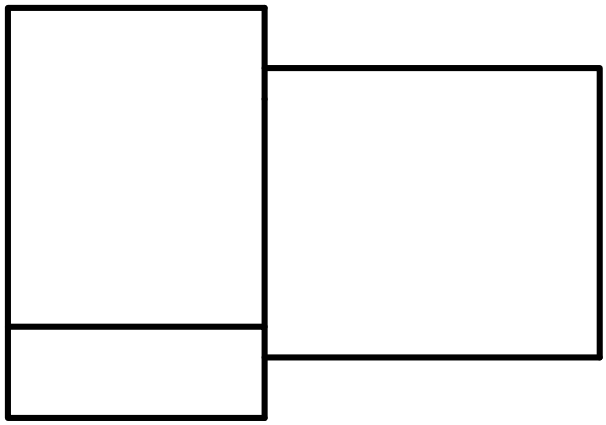

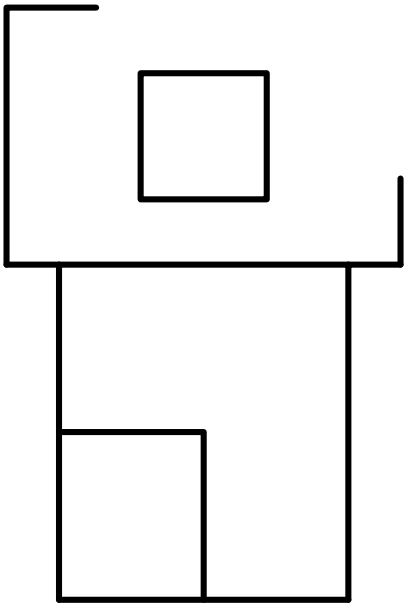

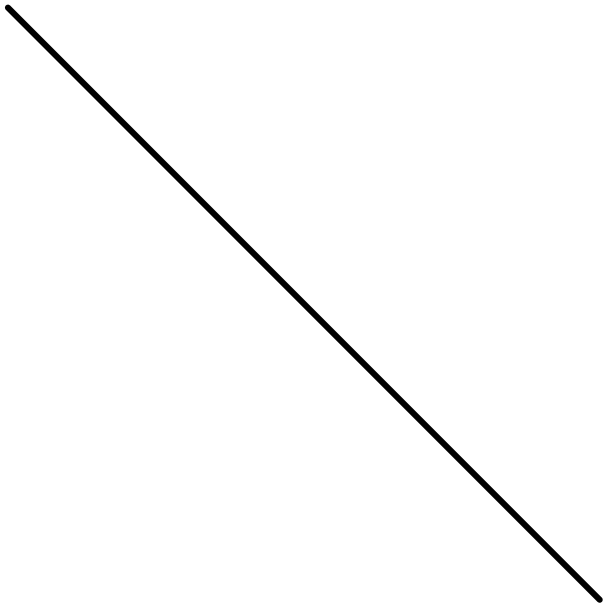

	E.P.S.T / TLEMCEN	Nom:
ECH: 1:1		Prénom:
/ / 20		S/Groupe:

EXERCICE - III.12:

En se basant sur la vue en 3D ci-contre, compléter les vues ci-dessous.

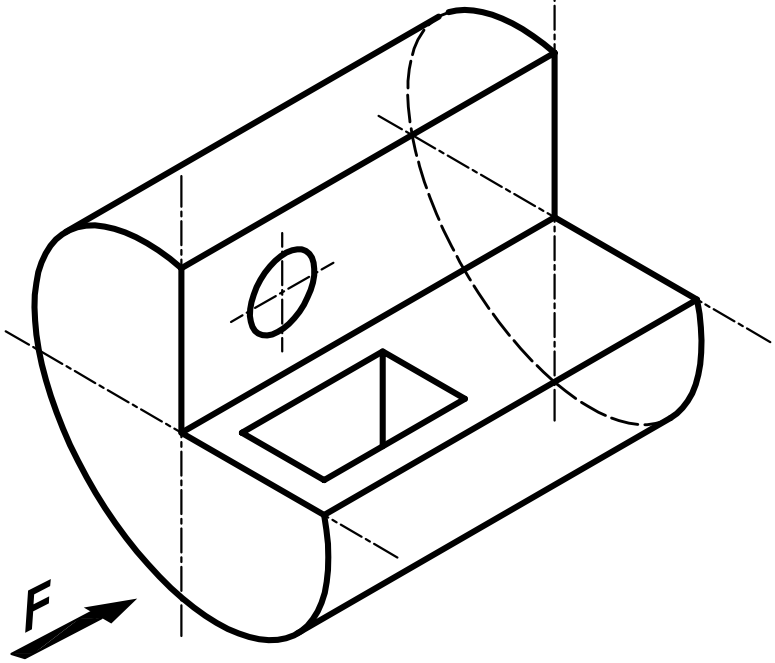

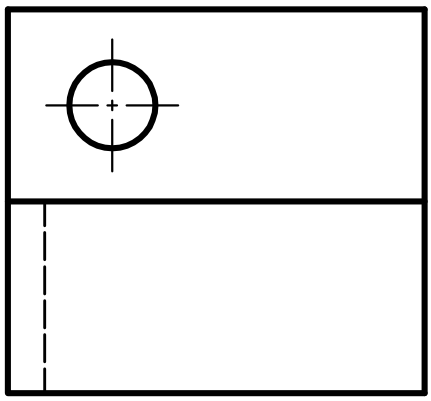

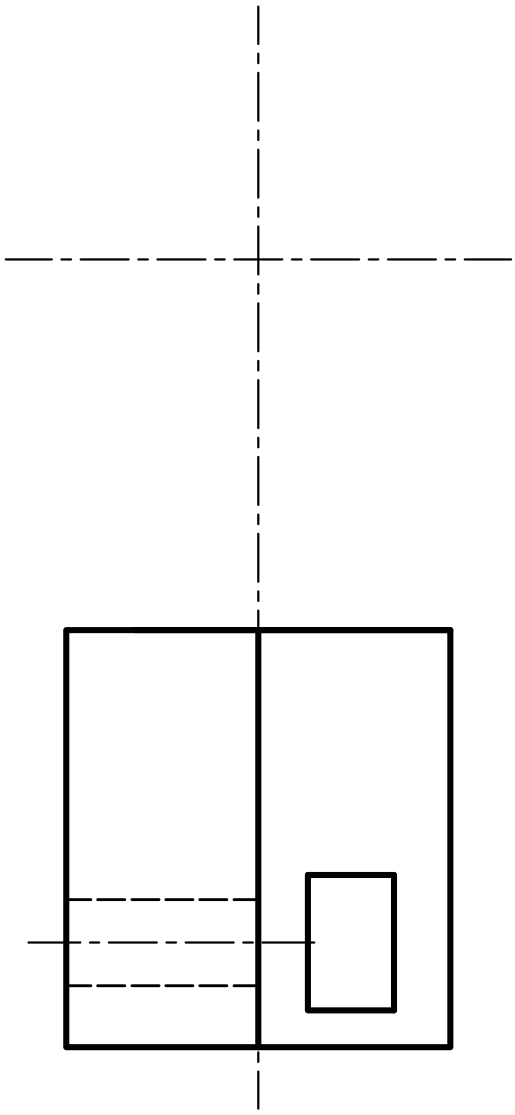

	E.P.S.T / TLEMCEN	Nom:
ECH: 1:1		Prénom:
/ / 20		S/Groupe:

EXERCICE - III.13:

Tracer la troisième vue et cela, à partir des deux vues représentées ci-dessous.

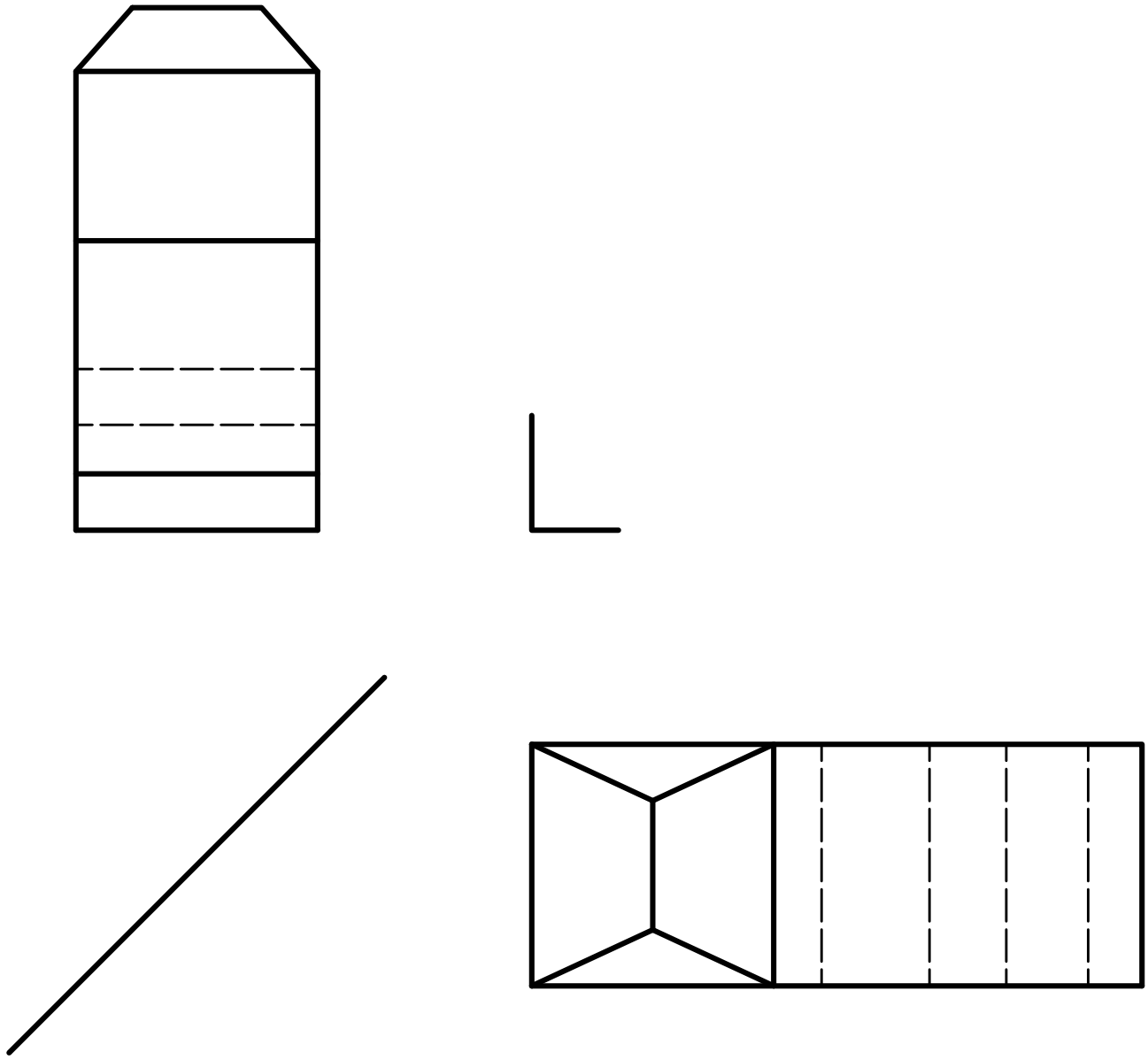

	E.P.S.T / TLEMCEN	Nom:
ECH: 1:1		Prénom:
/ / 20		S/Groupe:

EXERCICE - III.14:

Tracer la troisième vue et cela, à partir des deux vues représentées ci-dessous.

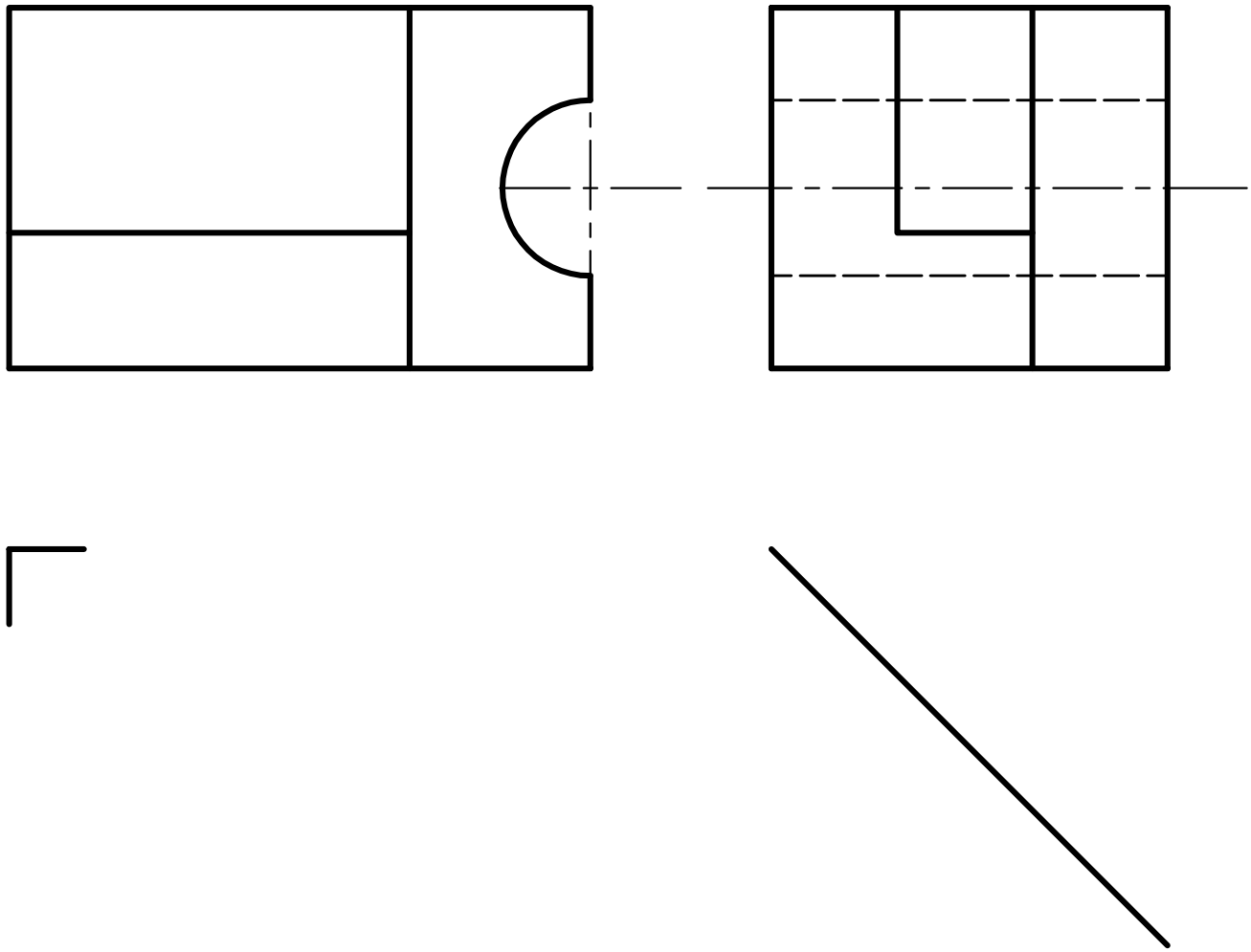

	E.P.S.T / TLEMCEN	Nom:
ECH: 1:1		Prénom:
/ / 20		S/Groupe:

EXERCICE - III.15:

Tracer la troisième vue et cela, à partir des deux vues représentées ci-dessous.

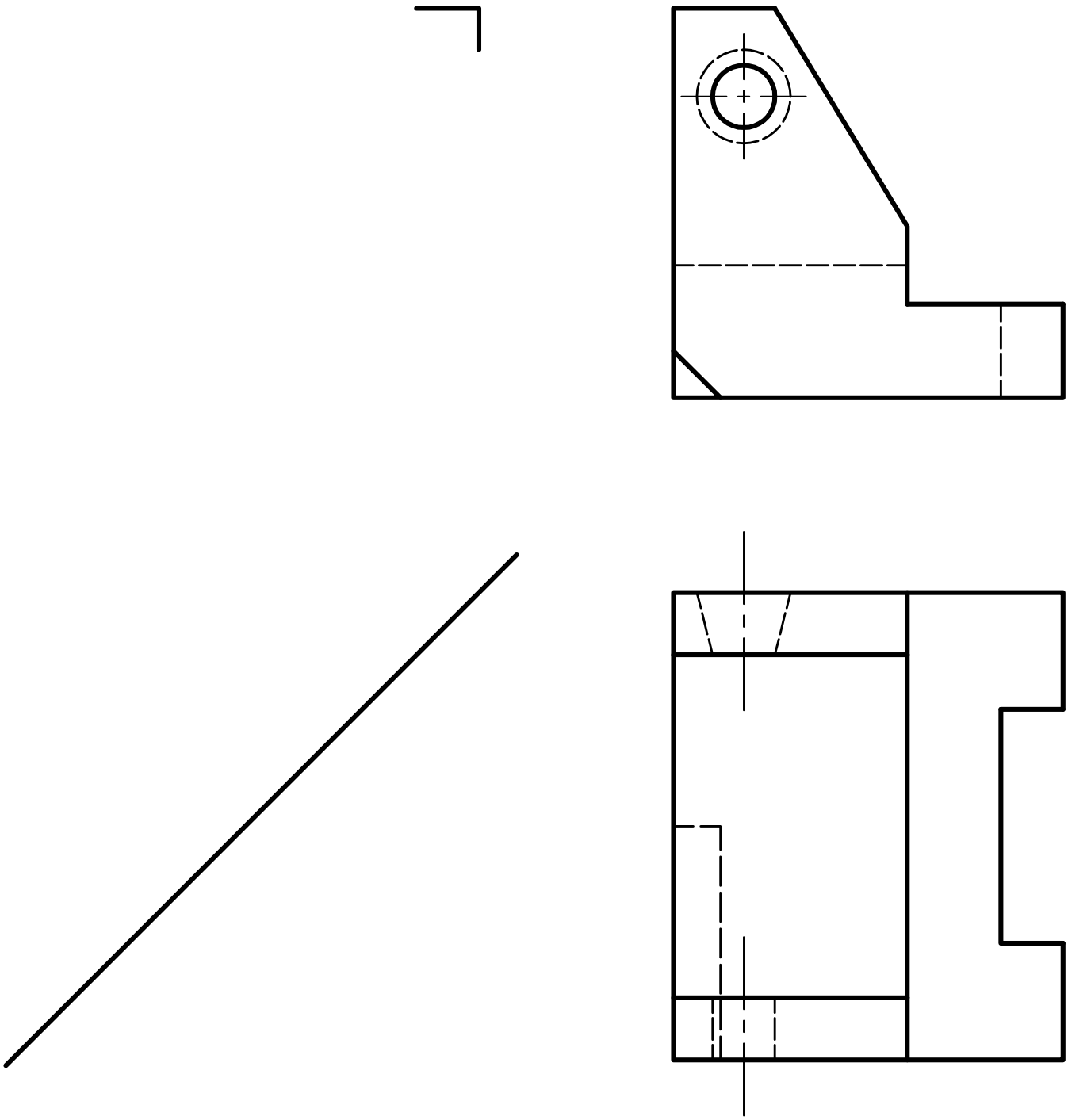

	E.P.S.T / TLEMCEN	Nom:
ECH: 1:1		Prénom:
/ / 20		S/Groupe:

EXERCICE - III.16:

Tracer la troisième vue et cela, à partir des deux vues représentées ci-dessous.

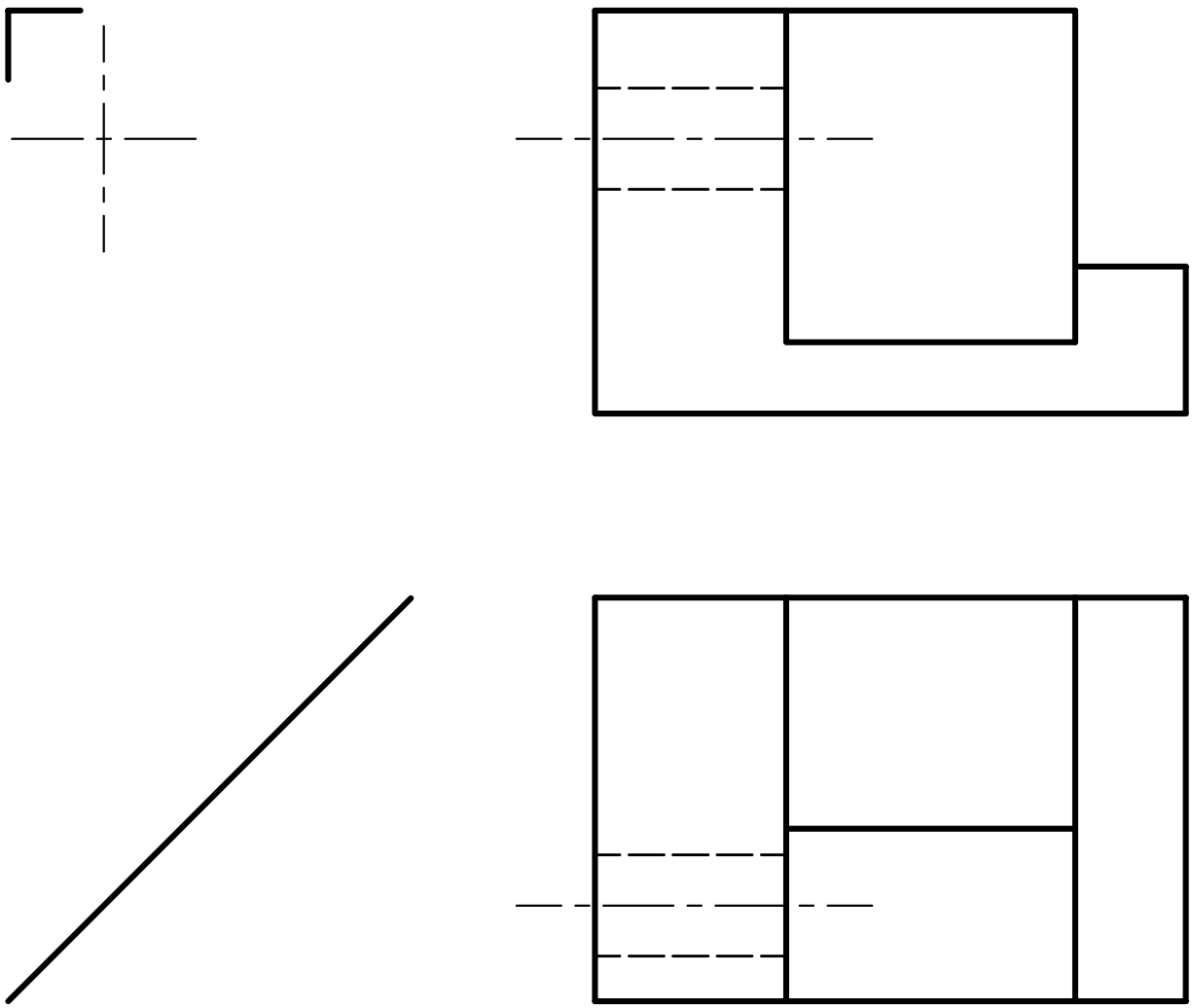

	E.P.S.T / TLEMCEN	Nom:
ECH: 1:1		Prénom:
/ / 20		S/Groupe:

EXERCICE - III.17:

Tracer la troisième vue et cela, à partir des deux vues représentées ci-dessous.

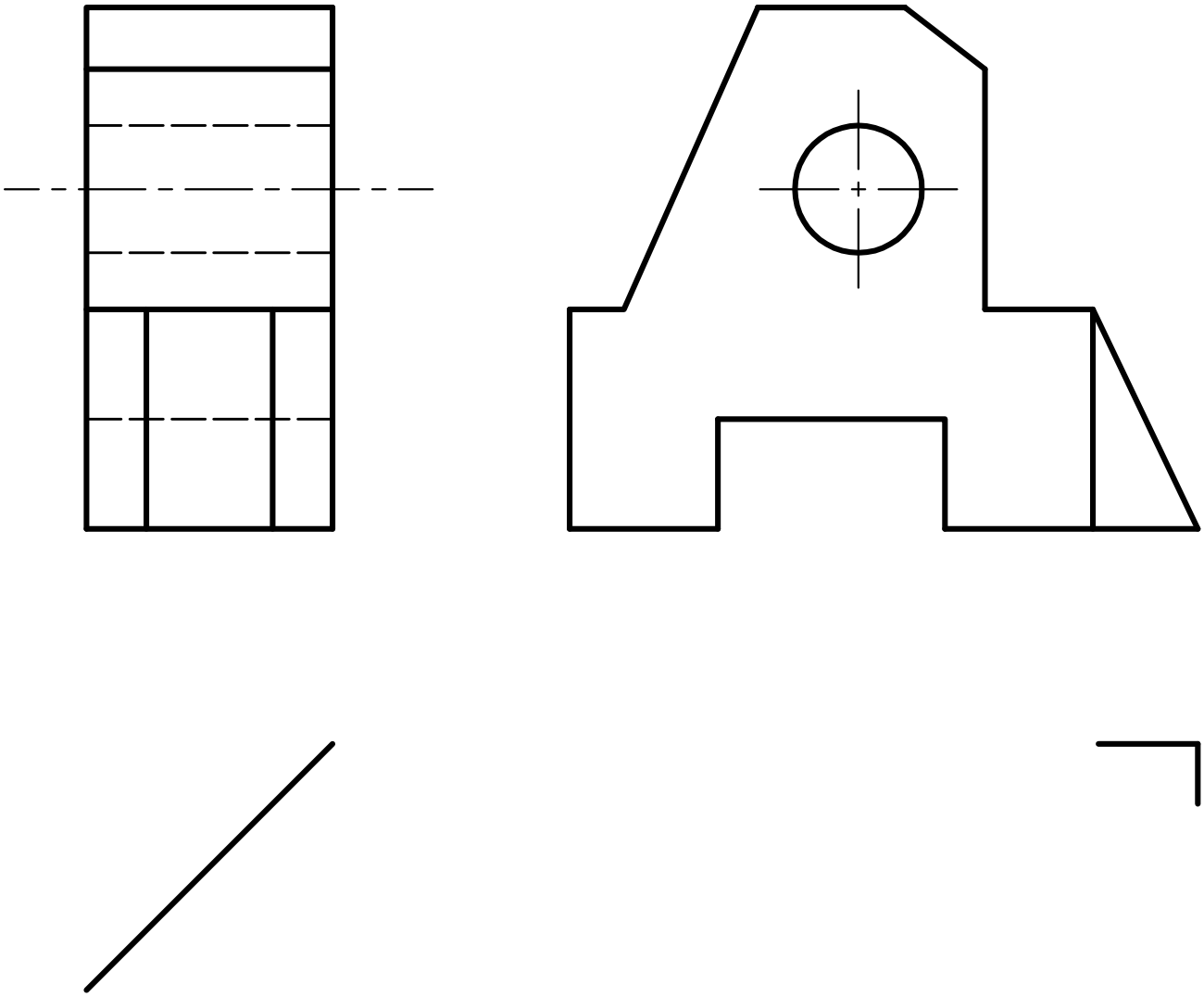

	E.P.S.T / TLEMCEN	Nom:
ECH: 1:1		Prénom:
/ / 20		S/Groupe:

EXERCICE - III.18:

Tracer la troisième vue et cela, à partir des deux vues représentées ci-dessous.

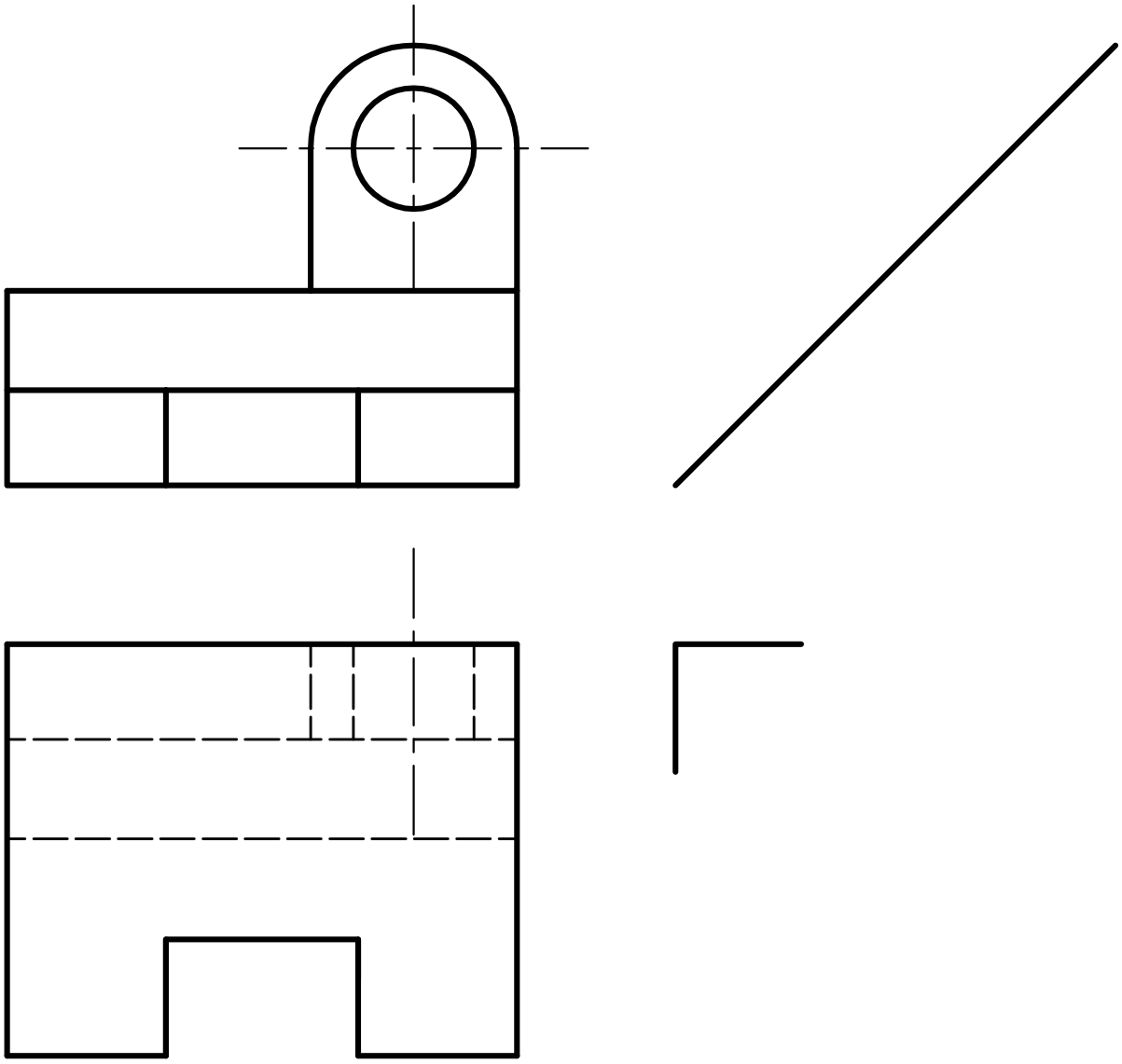

	E.P.S.T / TLEMCEN	Nom:
ECH: 1:1		Prénom:
/ / 20		S/Groupe:

EXERCICE - III.19:

Tracer la troisième vue et cela, à partir des deux vues représentées ci-dessous.

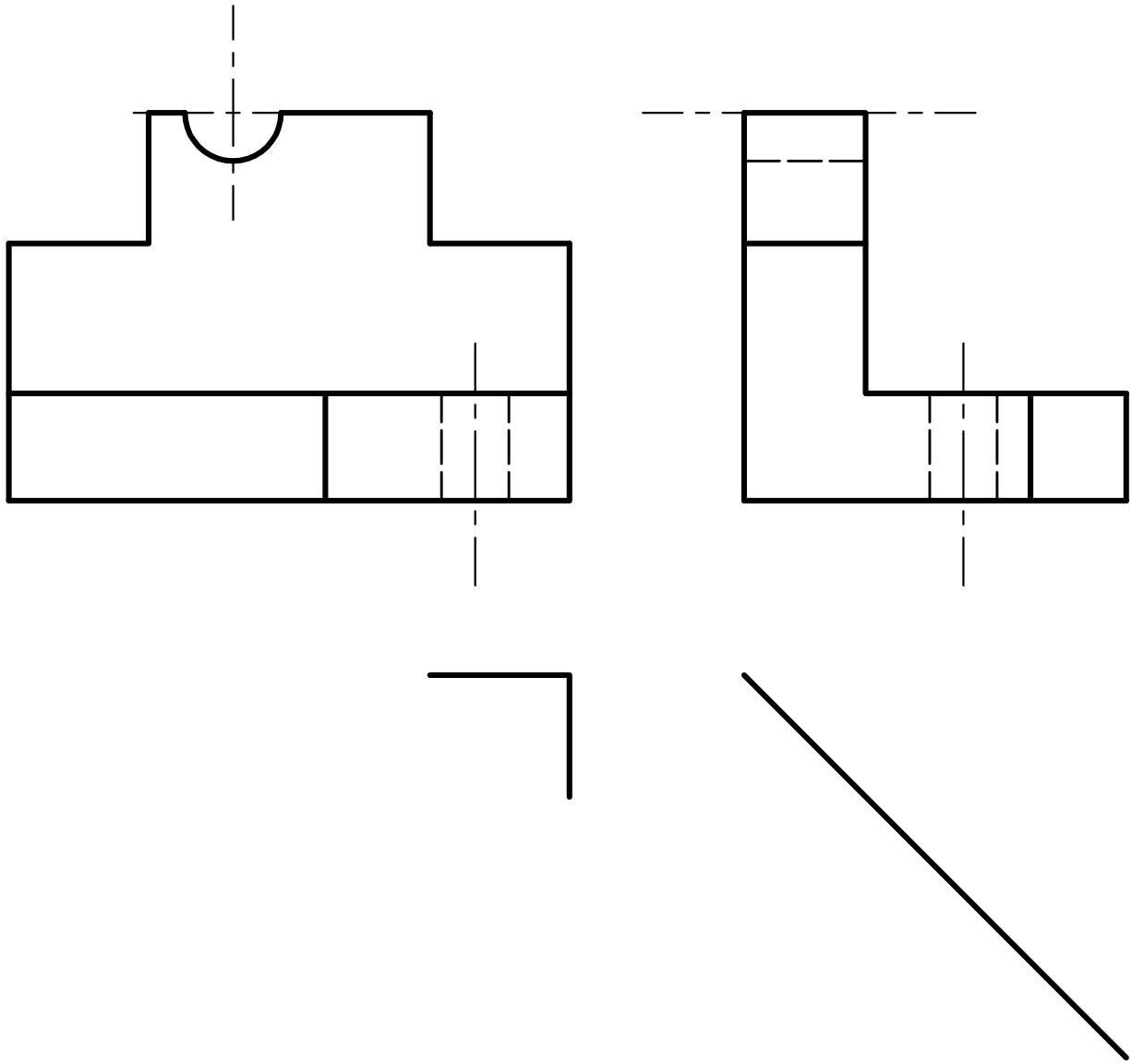

	E.P.S.T / TLEMCEN	Nom:
ECH: 1:1		Prénom:
/ / 20		S/Groupe:

EXERCICE - III.20:

Tracer la troisième vue et cela, à partir des deux vues représentées ci-dessous.

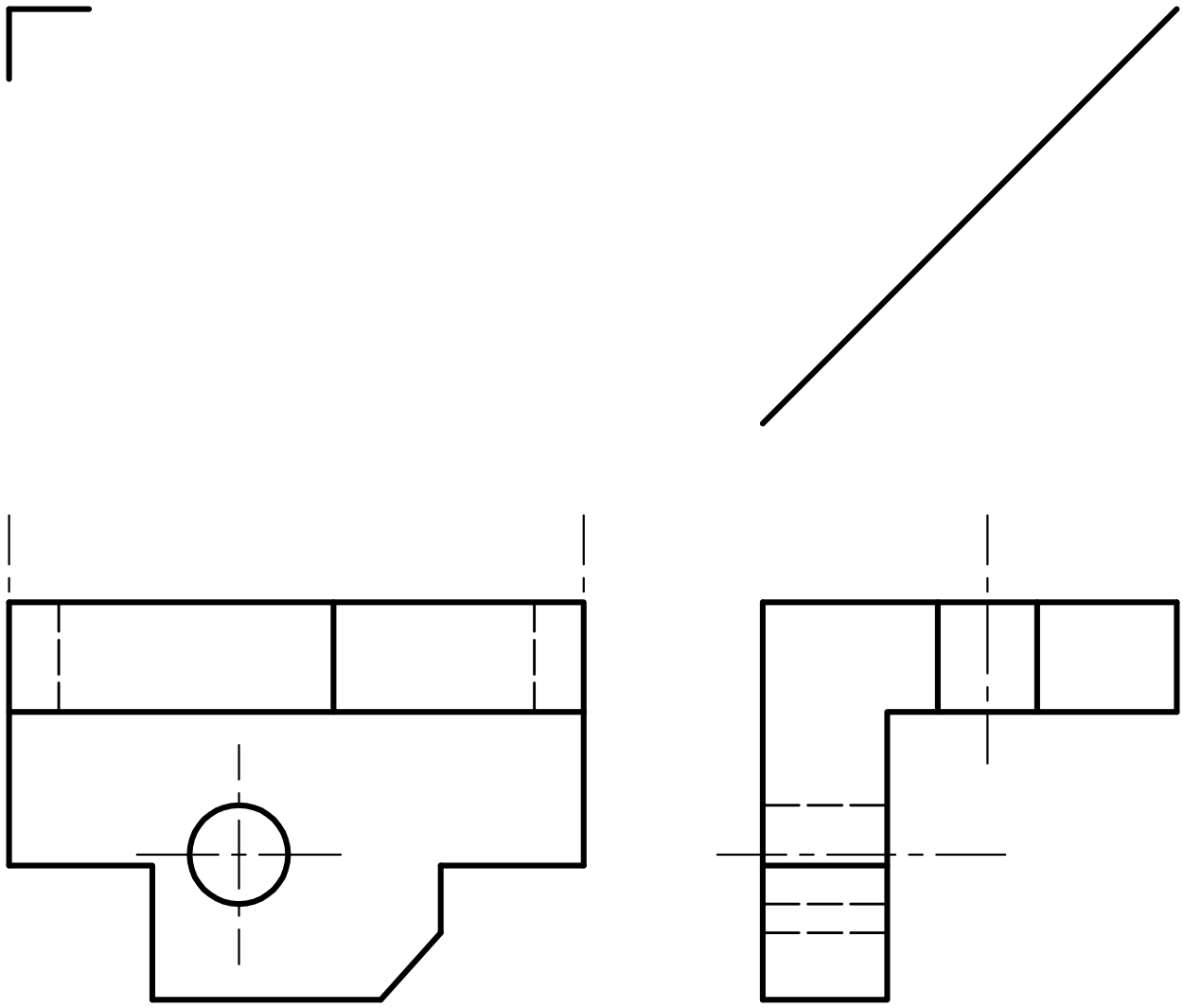

	E.P.S.T / TLEMCEN	Nom:
ECH: 1:1		Prénom:
/ / 20		S/Groupe:

EXERCICE - III.21:

Tracer la troisième vue et cela, à partir des deux vues représentées ci-dessous.

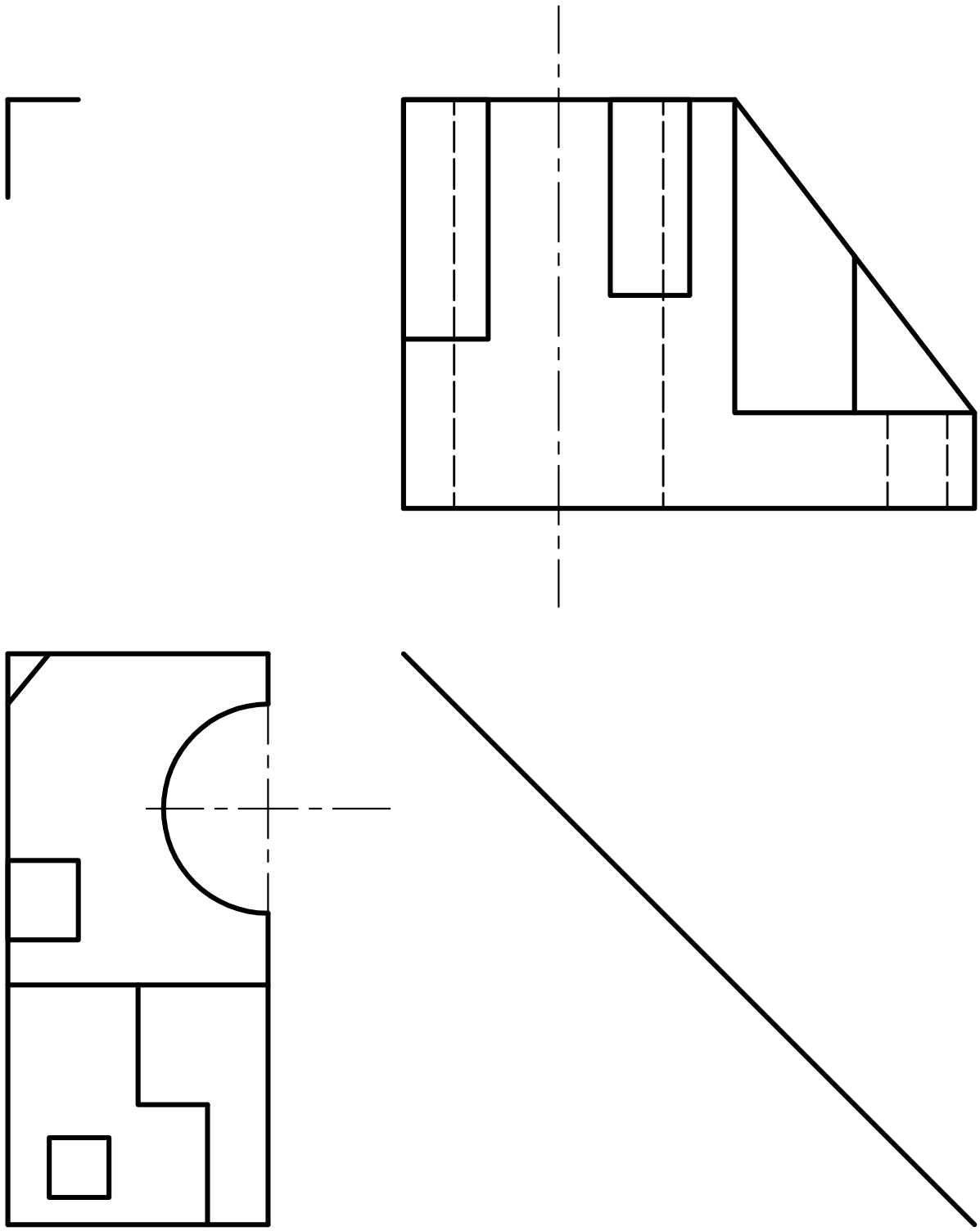

	E.P.S.T / TLEMCEN	Nom:
ECH: 1:1		Prénom:
/ / 20		S/Groupe:

EXERCICE - III.22:

Tracer la troisième vue et cela, à partir des deux vues représentées ci-dessous.

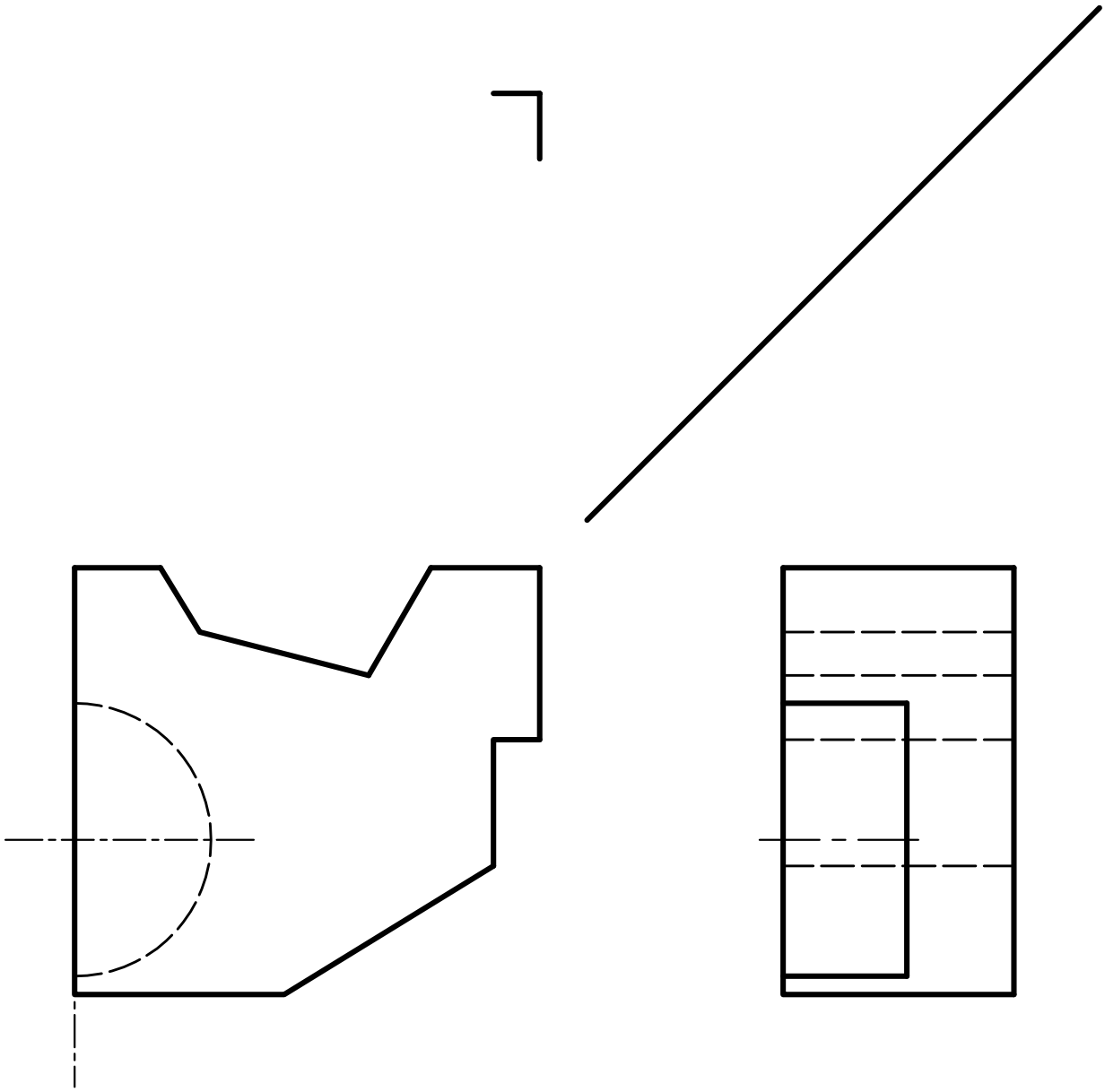

	E.P.S.T / TLEMCEN	Nom:
ECH: 1:1		Prénom:
/ / 20		S/Groupe:

EXERCICE - III.23:

Tracer la troisième vue et cela, à partir des deux vues représentées ci-dessous.

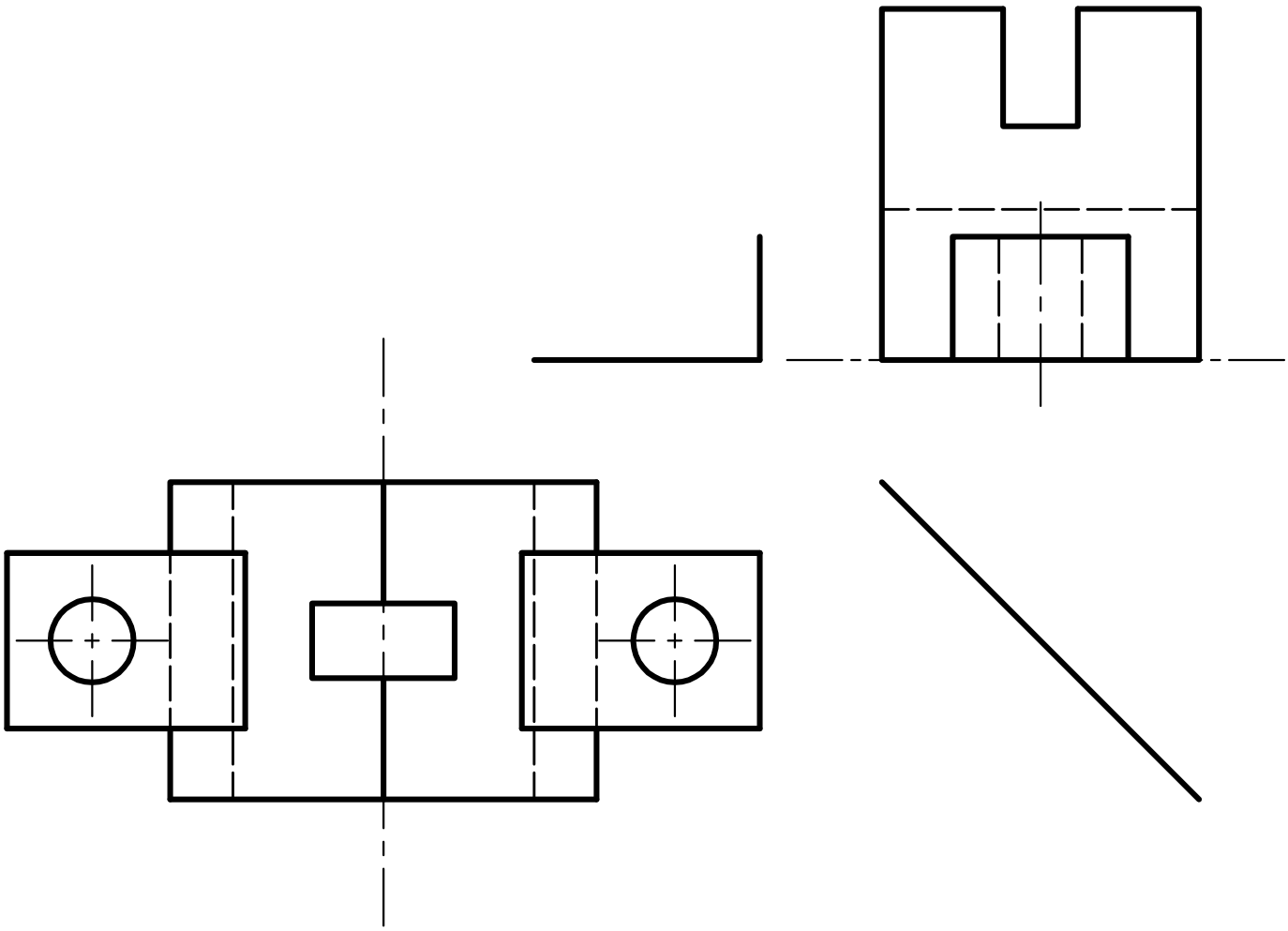

	E.P.S.T / TLEMCEN	Nom:
ECH: 1:1		Prénom:
/ / 20		S/Groupe:

EXERCICE - III.24:

Tracer la troisième vue et cela, à partir des deux vues représentées ci-dessous.

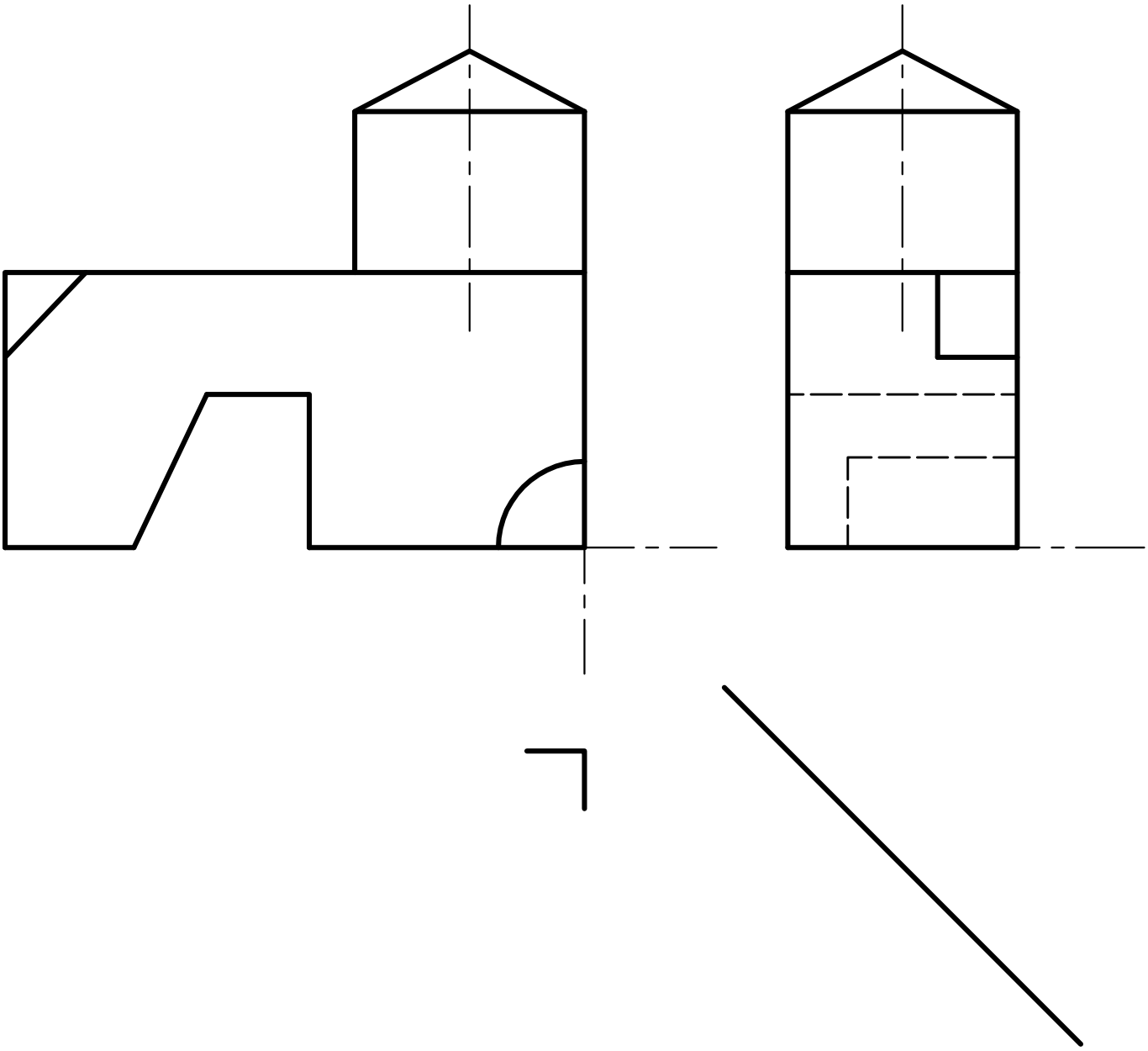

	E.P.S.T / TLEMCEN	Nom:
ECH: 1:1		Prénom:
/ / 20		S/Groupe:

EXERCICE - III.25:

Soit les vues en perspective représentées ci-dessous.

Sur une feuille de format A4 (Verticale), représenter à l'échelle 1:1 chacune des (02) pièces par les vues suivantes (Calculer les intervalles):

- **Vue de face.**
- **Vue de droite.**
- **Vue de dessus.**

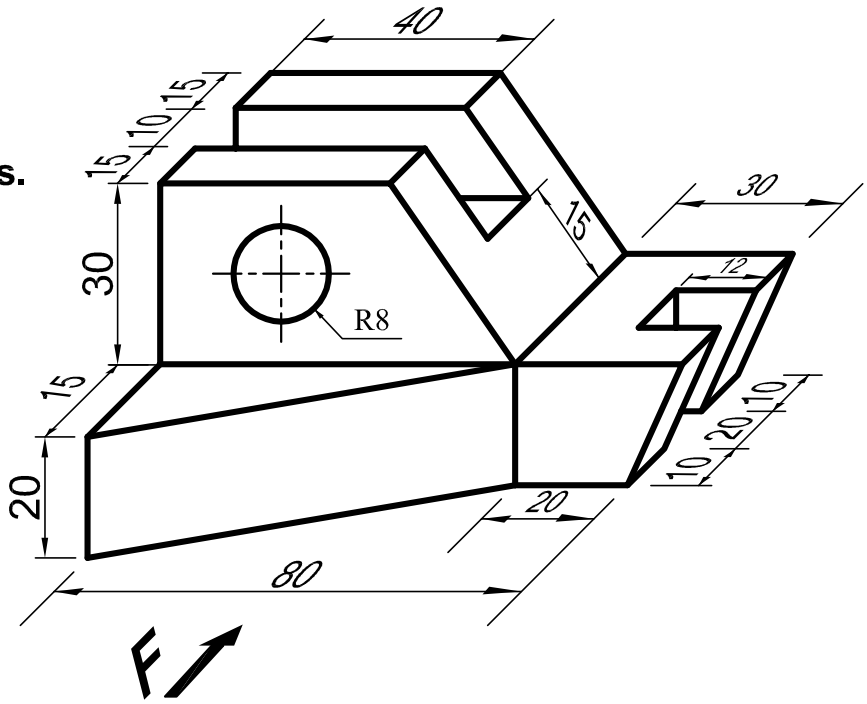

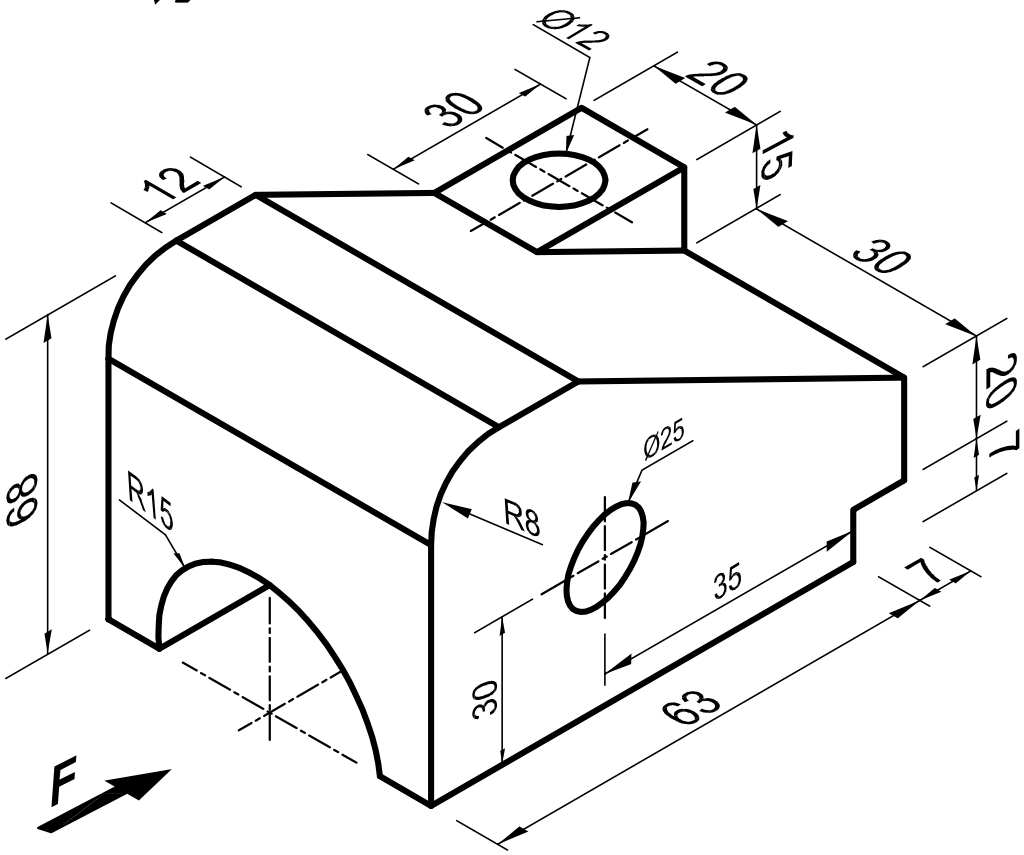

	E.P.S.T / TLEMCEN	Nom:
ECH: 1:1		Prénom:
/ / 20		S/Groupe:

EXERCICE - III.26:

Soit les vues en perspective représentées ci-dessous.

Sur une feuille de format A4 (Verticale), représenter à l'échelle 1:1 chacune des (02) pièces par les vues suivantes (Calculer les intervalles):

- Vue de face.

- Vue de gauche.

- Vue de dessus.

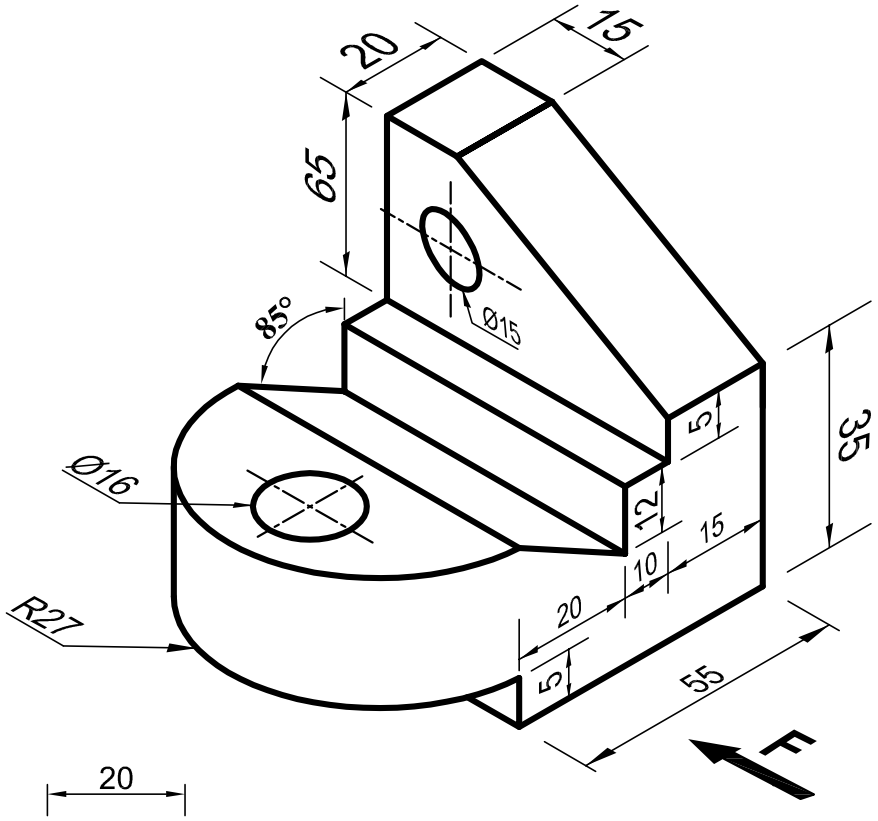

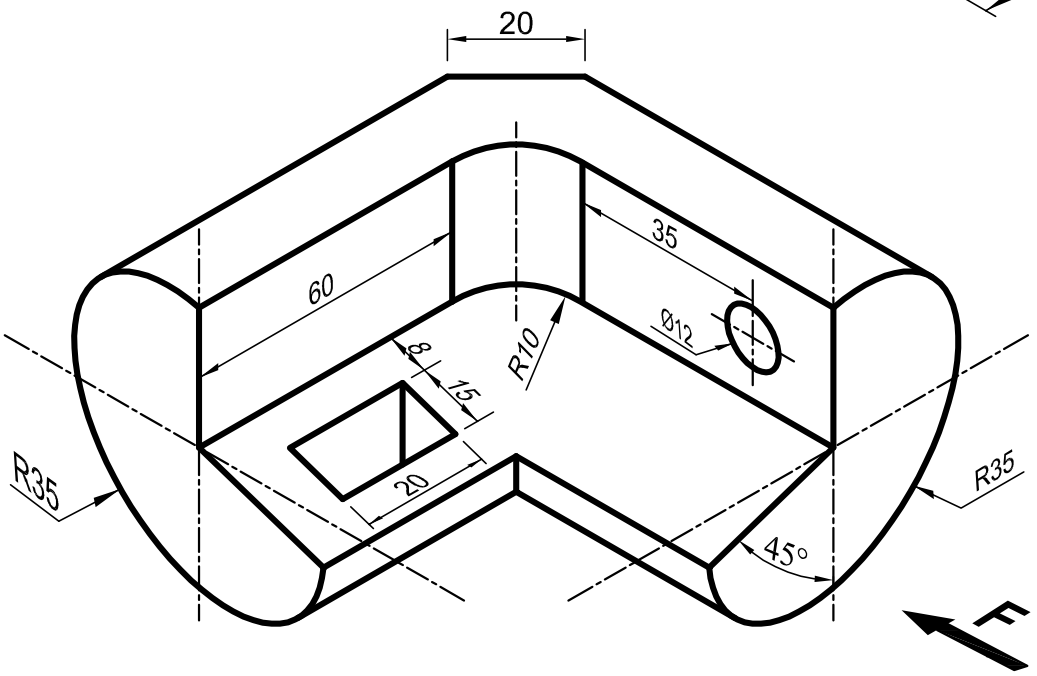

	E.P.S.T / TLEMCEN	Nom:
ECH: 1:1		Prénom:
/ / 20		S/Groupe: